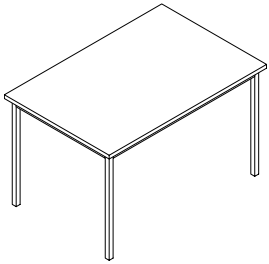

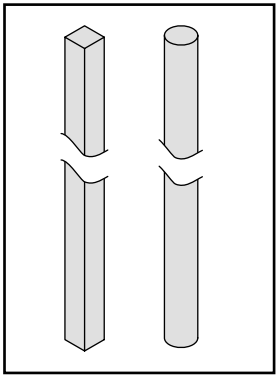

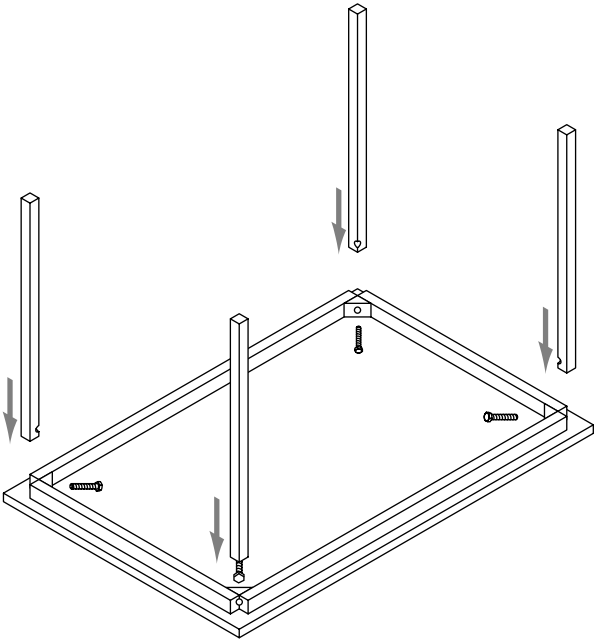

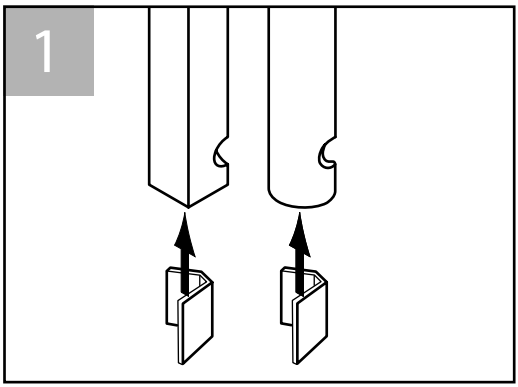
1

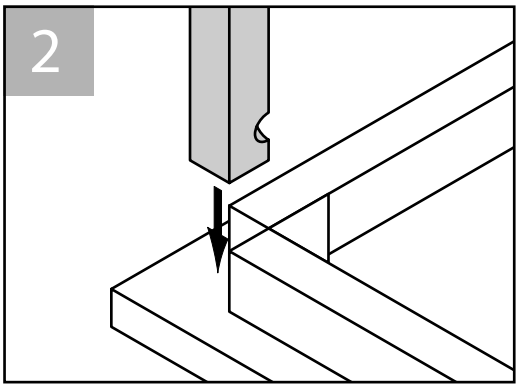
2

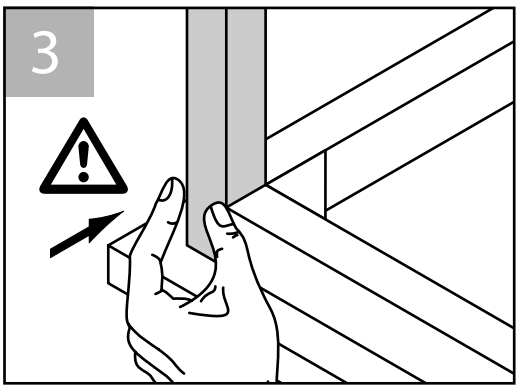
3

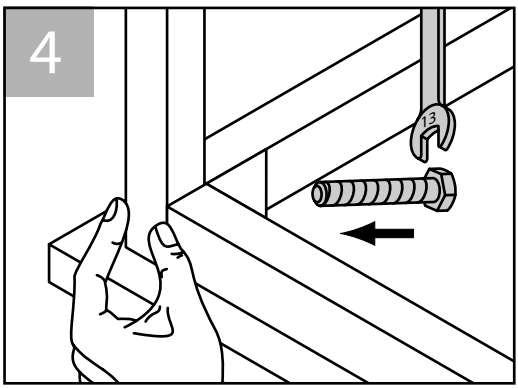
4
13